Zylinder Serie 62 - Aluminiumprofil

Neu

Doppeltwirkend, Endlagendämpfung, Magnetversion
ø 32, 40, 50, 63, 80, 100 mm (ISO 15552)

- ISO 15552 (DIN/ISO 6431/VDMA 24562)
- Kolbenstange Edelstahl gerollt
- Glattflächige und gewichtsreduzierte Bauform mit einstellbarer Endlagendämpfung

Die Zylinder der Serie 62 entsprechen der ISO 15552. Auf einer Seite des Profilrohres sind je 2 T-Nuten integriert, in welche die Zylinderschalter CSH zur Positionsabfrage montiert werden können.

Diese Zylinderserie ist mit Endlagendämpfung ausgerüstet, die mit einer entsprechenden Regulierschraube in Zylinderkopf und -deckel eingestellt werden kann.

ALLGEMEINE KENNGRÖSSEN

Bauart	Aluminiumprofil mit integriertem Zuganker
Funktion	Doppeltwirkend
Werkstoff	Köpfe AL, Kolben Thermoplast, Kolbenstange 1.4028 gerollt+ Muttern Stahl verzinkt, Rohr AL-Profil eloxiert, Zuganker+Muttern Stahl verzinkt, Dichtungen: Kolbenstange + Kolben NBR, Dämpfung PU (Ø 80-100 mm Kolbendichtung PU)
Befestigungsart	Flansch vorn/hinten, Fußbefestigung, Schwenkgabel vorn/hinten, Schwenklager sphärisch
Hub min - max	10 ÷ 2500 mm
Umgebungstemperatur	0°C ÷ 80°C (getrocknete Luft - 10°C)
Sonderausführungen	Siehe Modellbezeichnung
Betriebsdruck	1 ÷ 10 bar
Geschwindigkeit	10 ÷ 1000 mm/sec (ohne Last)
Medium	Gefilterte, ölfreie Luft, im Falle von geölter Luft empfehlen wir die Verwendung von Öl ISOVG32 und die Schmierung nie zu unterbrechen
Näherungsschalter	CSH

Zylinderkräfte/Luftverbrauch: siehe ANHANG 3.03+3.04; Zuordnung Sensoren: siehe Seite 1/9.20 02

Modell- und Maßänderungen vorbehalten

STANDARDHÜBE ZYLINDER SERIE 62

Sonderhübe bis 2500 mm auf Anfrage
✖ = doppeltwirkend

STANDARDHÜBE														
Ø	25	50	75	80	100	125	150	160	200	250	300	320	400	500
32	✖	✖	✖	✖	✖	✖	✖	✖	✖	✖	✖	✖	✖	✖
40	✖	✖	✖	✖	✖	✖	✖	✖	✖	✖	✖	✖	✖	✖
50	✖	✖	✖	✖	✖	✖	✖	✖	✖	✖	✖	✖	✖	✖
63	✖	✖	✖	✖	✖	✖	✖	✖	✖	✖	✖	✖	✖	✖
80	✖	✖	✖	✖	✖	✖	✖	✖	✖	✖	✖	✖	✖	✖
100		✖	✖	✖	✖	✖	✖	✖	✖	✖	✖	✖	✖	✖

MODELLBEZEICHNUNG

62	M	2	P	050	A	0200	

62	SERIE	
M	BAUREIHE M = Standard, Magnetversion	
2	BETRIEBSART 2 = doppeltwirkend, gedämpft - vorne und hinten 3 = doppeltwirkend, nicht gedämpft 4 = doppeltwirkend, hinten gedämpft 5 = doppeltwirkend, vorne gedämpft 6 = doppeltwirkend, durchgehende Kolbenstange, gedämpft - vorne und hinten	PNEUMATIKSYMBOLE CD09 CD08 CD10 CD11 CD13
P	WERKSTOFFE P = siehe Allgemeine Kenngrössen Seite 1/1.26.01 R = Zuganker Edelstahl 1.4028, Zugankermuttern 1.4305 C = Kolbenstange Edelstahl gerollt 1.4305, Kolbenstangenmutter 1.4301 U = Kolbenstange Edelstahl gerollt 1.4305, Kolbenstangenmutter 1.4301, Zuganker 1.4028, Zugankermuttern 1.4305 W = Kolbenstange Edelstahl gerollt 1.4305, Kolbenstangenmutter 1.4301, Zuganker 1.4028, Zugankermuttern 1.4305	
050	KOLBENDURCHMESSER 32 mm - 40 mm - 50 mm - 63 mm - 80 mm - 100 mm	
A	BEFESTIGUNGSART A = Standard, mit Kolbenstangenmutter RL = Zylinder mit Feststelleinheit	
0200	HÜBE: (siehe Tabelle)	
	= Standard V = Kolbenstangendichtung in FKM P = Kolbenstangendichtung in PU (_ _ _) = Kolbenstange verlängert um _ _ _ mm	

PNEUMATIKSYMBOLE

Pneumatiksymbole entsprechend der Modellbezeichnung.

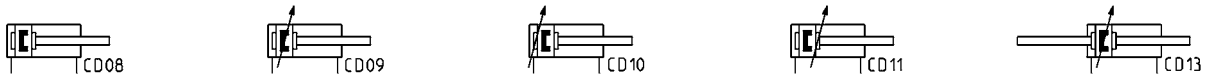

ZUBEHÖR SERIE 62

Ausgleichskupplung Mod. GY

Kolbenstangenmutter Mod. U

Lagerbolzen Mod. S

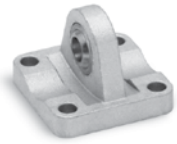
Schwenklager sphärisch Mod. R

Ausgleichsflansch Mod. GKF

Gelenkauge Mod. GA

Lagerbock 90° mit starrem Lager Mod. ZC

Kombination Mod. C, L, S

Flansch vorn und hinten Mod. D-E

Ausgleichskupplung Mod. GK

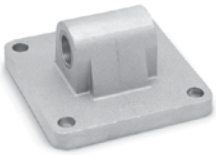
Schwenklager hinten Mod. L

Fußbefestigung Mod. B

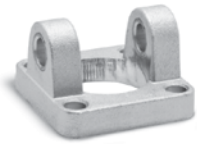
Schwenkgabel vorne Mod. H und C-H

Schwenkgabel hinten Mod. C und C-H

Gabelkopf Mod. G

Alle Zubehörteile werden unmontiert geliefert, außer Kolbenstangenmutter U und Überwurfmutter V.

Modell- und Maßänderungen vorbehalten

Zylinder Serie 62

Neu

+ Hub

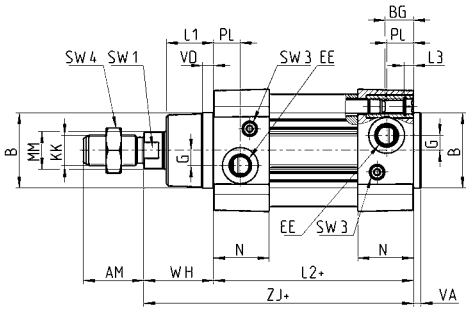

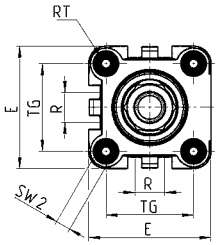

PRODUKTÜBERSICHT

Ø	AM	B	BG	E	EE	G	KK	L1	L2+	L3	MM	N	PL	R	RT	SW1	SW2	SW3	SW4	TG	VA	VD	WH	ZJ+	Dämpfungshub vorn/hinten
32	22	30	16	46	G1/8	5	M10x1,25	18	94	5	12	26	14	13	M6	10	6	2	17	32,5	4	5	26	120	17
40	24	35	16	55	G1/4	5	M12x1,25	21	105	5	16	29	15	13,5	M6	13	6	2	19	38	4	5	30	135	20
50	32	40	16	64,5	G1/4	8	M16x1,5	25	106	5	20	29,5	15	16	M8	17	8	3	24	46,5	4	6	37	143	15
63	32	45	16	75	G3/8	8	M16x1,5	26	121	5	20	36,5	21	28	M8	17	8	3	24	56,5	4	6	37	158	17
80	40	45	19	93	G3/8	8	M20x1,5	30	128	0	25	36	21	30	M10	22	10	5	30	72	4	7	46	174	20
100	40	55	19,5	110	G1/2	8	M20x1,5	35	138	0	25	38,5	23	40	M10	22	10	5	30	89	4	7	51	189	21

Zylinder Serie 62 - durchgehende Kolbenstange

Neu

+ Hub
++ 2x Hub

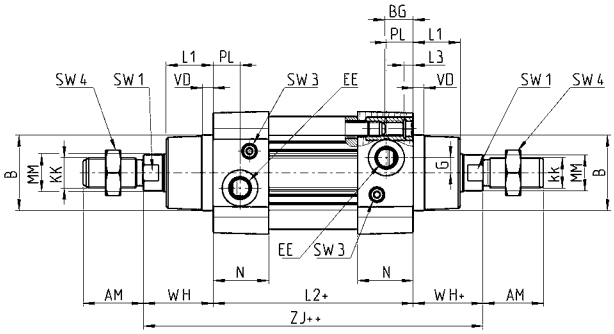

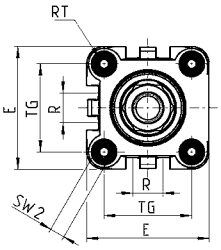

PRODUKTÜBERSICHT

Ø	AM	B	BG	E	EE	G	KK	L1	L2+	L3	MM	N	PL	R	RT	SW1	SW2	SW3	SW4	TG	VD	WH	ZM+	Dämpfungshub vorn/hinten
32	22	30	16	46	G1/8	5	M10x1,25	18	94	5	12	26	14	13	M6	10	6	2	17	32,5	5	26	146	17
40	24	35	16	55	G1/4	5	M12x1,25	21	105	5	16	29	15	13,5	M6	13	6	2	19	38	5	30	165	20
50	32	40	16	64,5	G1/4	8	M16x1,5	25	106	5	20	29,5	15	16	M8	17	8	3	24	46,5	6	37	180	15
63	32	45	16	75	G3/8	8	M16x1,5	26	121	5	20	36,5	21	28	M8	17	8	3	24	56,5	6	37	195	17
80	40	45	19	93	G3/8	8	M20x1,5	30	128	0	25	36	21	30	M10	22	10	5	30	72	7	46	220	20
100	40	55	19,5	110	G1/2	8	M20x1,5	35	138	0	25	38,5	23	40	M10	22	10	5	30	89	7	51	240	21

Zylinder Serie 62 mit Feststelleinheit

Neu

+ Hub

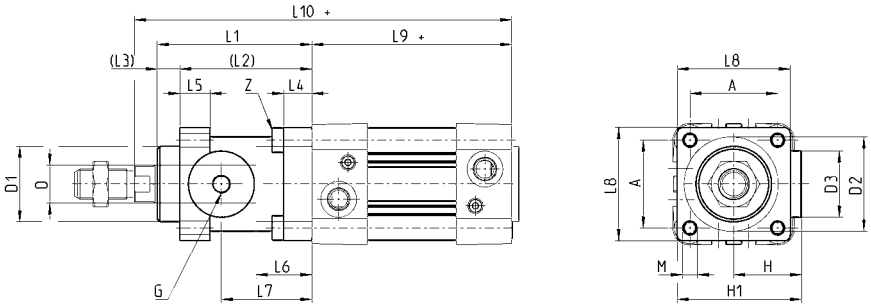

PRODUKTÜBERSICHT

Ø	⌀D	⌀D1	⌀D2	⌀D3	A	G	H	H1	L1	L2	L3	L4	L5	L6	L7	L8	L9+	L10+	M	Z
32	12	30,5	35	25	32,5	M5	25,5	46,5	58	48	10	8	13	20,5	34	45	94	160	M6	M6x20
40	16	35	40	28	38	G1/8	30	53	65	55	10	8	13	22,5	38	50	105	178	M6	M6x20
50	20	40	50	35	46,5	G1/8	36	64	82	70	12	15	16	29,5	48	60	106	200	M8	M6x20
63	20	45	60	38	56,5	G1/8	40	75	82	70	12	15	16	29,5	49,5	70	121	215	M8	M8x30
80	25	45	80	48	72	G1/8	50	95	110	90	20	18	20	35	61	90	128	254	M10	M10x35
100	25	55	100	58	89	G1/8	58	110,5	115	100	15	18	20	39	69	105	138	269	M10	M10x35

Modell- und Maßänderungen vorbehalten

Fußbefestigung Mod. B

Werkstoff: Stahl verzinkt

Lieferumfang:
2 Fußbefestigungen
4 Schrauben

+ Hub

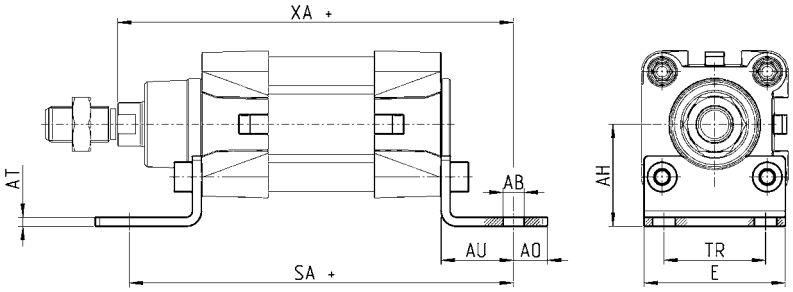

PRODUKTÜBERSICHT

Mod.	Ø	AT	SA+	XA+	TR	E	AB	AH	AO	AU
B-41-32	32	4	142	144	32	45	7	32	11	24
B-41-40	40	4	161	163	36	53,5	10	36	15	28
B-41-50	50	4	170	175	45	62,5	10	45	15	32
B-41-63	63	5	185	190	50	73	10	50	15	32
B-41-80	80	6	210	216	63	92	12	63	20	41
B-41-100	100	6	220	230	75	108,5	14,5	71	25	41

Flansch vorn und hinten Mod. D-E

Werkstoff: Aluminium

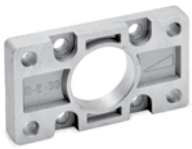

Lieferumfang:
1 Flansch
4 Schrauben

+ Hub

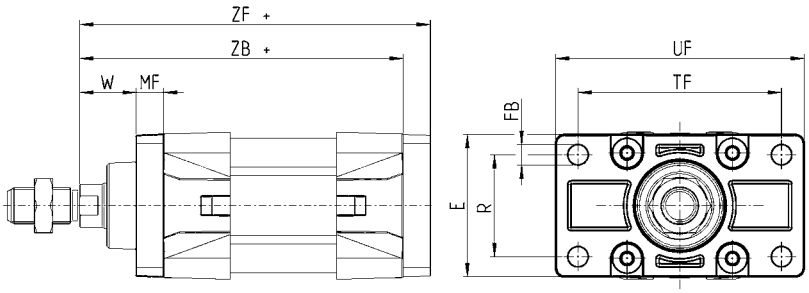

PRODUKTÜBERSICHT

Mod.	Ø	W	MF	ZB+	TF	R	UF	E	FB	ZF+	Anzugsdrehmoment
D-E-41-32	32	16	10	120	64	32	86	45	7	130	6 Nm
D-E-41-40	40	20	10	135	72	36	88	52	9	145	6 Nm
D-E-41-50	50	25	12	143	90	45	110	63	9	155	13 Nm
D-E-41-63	63	25	12	158	100	50	116	73	9	170	13 Nm
D-E-41-80	80	30	16	174	126	63	148	95	12	190	19 Nm
D-E-41-100	100	35	16	189	150	75	176	115	14	205	22 Nm

Schwenkgabel hinten Mod. C und C-H

Werkstoff: Aluminium

Lieferumfang:
1 Schwenkgabel
4 Schrauben

+ Hub

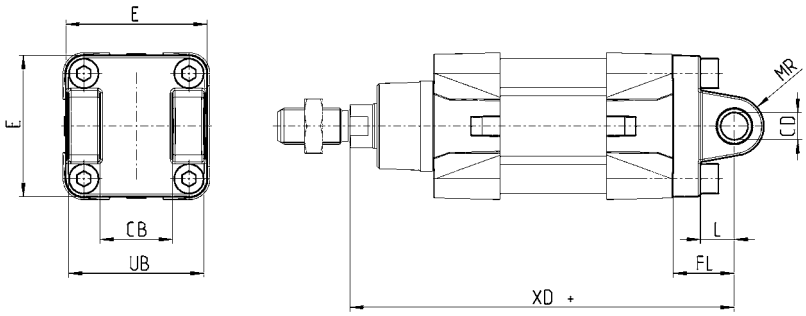

PRODUKTÜBERSICHT

Mod.	Ø	CD	L	FL	XD+	MR	E	CB	UB	Anzugsdrehmoment
C-41-32	32	10	12	22	142	10	45	26	45	6 Nm
C-41-40	40	12	15	25	160	13	52	28	52	6 Nm
C-41-50	50	12	15	27	170	13	63	32	60	13 Nm
C-H-41-63	63	16	20	32	190	15	73	40	70	13 Nm
C-H-41-80	80	16	24	36	210	15	95	50	90	19 Nm
C-H-41-100	100	20	29	41	230	18	115	60	110	26 Nm

Schwenkgabel vorne Mod. H und C-H

Werkstoff: Aluminium

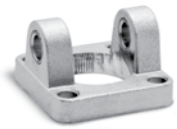

Lieferumfang:
1 Schwenkgabel
4 Schrauben

+ Hub

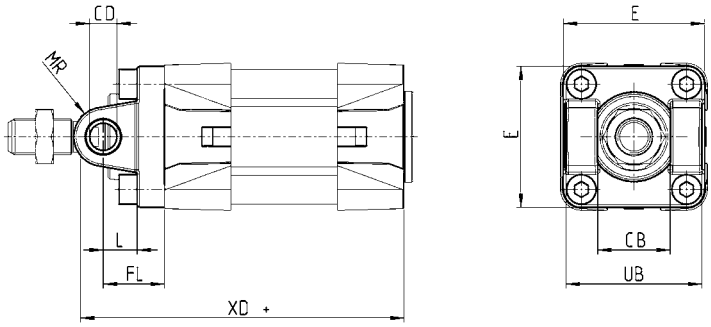

PRODUKTÜBERSICHT

Mod.	Ø	CB	UB	E	XD	FL	L	CD	MR
H-41-32	32	26	45	45	120	22	12	10	10
H-41-40	40	28	52	52	135	25	15	12	13
H-41-50	50	32	60	63	143	27	15	12	13
H-60-63	63	40	70	73	158	32	20	16	15
C-H-41-80	80	50	90	95	174	36	24	16	15
C-H-41-100	100	60	110	115	189	41	29	20	18

Modell- und Maßänderungen vorbehalten

Schwenklager hinten Mod. L

Werkstoff: Aluminium

Lieferumfang:
1 Schwenklager
4 Schrauben

+ Hub

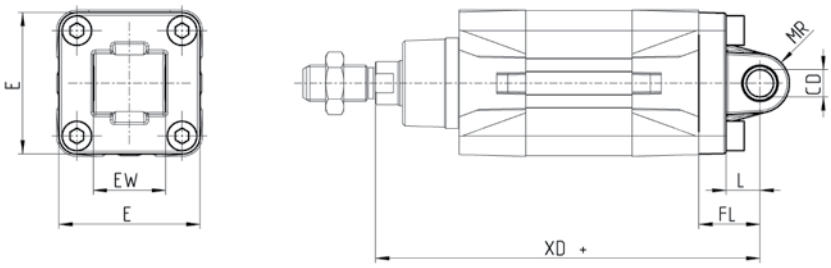

PRODUKTÜBERSICHT

Mod.	Ø	CD	L	FL	XD+	MR	E	EW	Anzugsdrehmoment
L-41-32	32	10	12	22	142	9	45	26	6 Nm
L-41-40	40	12	15	25	160	13	52	28	6 Nm
L-41-50	50	12	15	27	170	13	63	32	13 Nm
L-41-63	63	16	20	32	190	15	73	40	13 Nm
L-41-80	80	16	24	36	210	15	95	50	19 Nm
L-41-100	100	20	29	41	230	18	115	60	22 Nm

Schwenklager sphärisch Mod. R*

Werkstoff: Aluminium
* nicht genormt

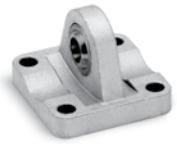

Lieferumfang:
1 Schwenklager
4 Schrauben

+ Hub

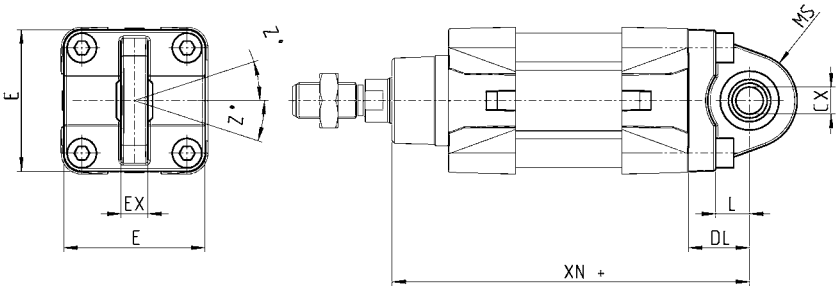

PRODUKTÜBERSICHT

Mod.	Ø	CX	L	DL	XN+	MS	E	EX	EP	Z	Anzugsdrehmoment
R-41-32	32	10	12	22	142	16	45	14	10,5	4	6 Nm
R-41-40	40	12	15	25	160	20	52	16	12	4	6 Nm
R-41-50	50	12	15	27	170	20	63	16	12	4	13 Nm
R-41-63	63	16	20	32	190	24	73	21	15	4	13 Nm
R-41-80	80	16	24	36	210	24	95	21	15	4	19 Nm
R-41-100	100	20	29	41	230	30	115	25	18	4	22 Nm

Montagebeispiel Kombination Mod. C, L, S

Werkstoff: Aluminium; Bestellbeispiel Ø 32: 1 Schwenkgabel (C-41-32), 1 Schwenklager (L-41-32), 1 Lagerbolzen (S-32) (müssen jeweils einzeln bestellt werden)

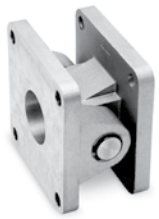

+ Hub

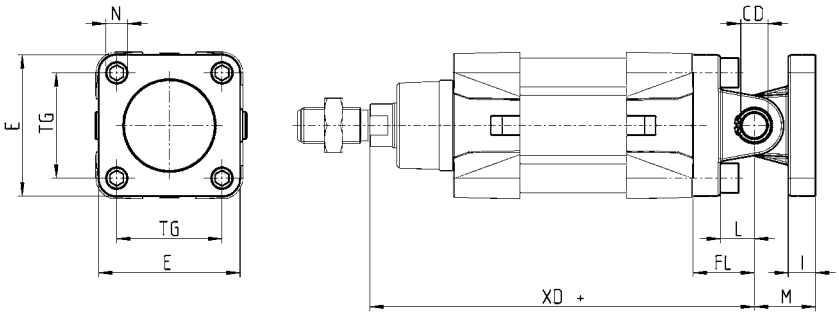

ABMESSUNGEN										
Mod.	Ø	⌀CD	L	FL	XD+	MR	E	CB	UB	Anzugsdrehmoment
C+L+S	32	10	12	22	142	10	45	26	45	6 Nm
C+L+S	40	12	15	25	160	10	52	28	52	6 Nm
C+L+S	50	12	15	27	170	13	63	32	60	13 Nm
C+L+S	63	16	20	32	190	15	73	40	70	13 Nm
C+L+S	80	16	24	36	210	15	95	50	90	19 Nm
C+L+S	100	20	29	41	230	18	115	60	110	26 Nm

Lagerbock 90° mit starrem Lager Mod. ZC

CETOP RP 107P
Werkstoff: Aluminium

Lieferumfang:
1 Lagerbock

+ Hub

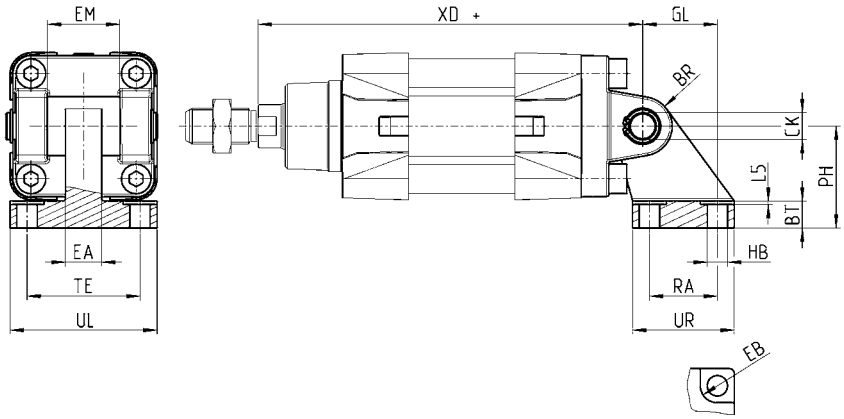

PRODUKTÜBERSICHT																
Mod.	Ø	EB	CK	HB	XD+	TE	UL	EA	GL	L5	RA	EM	UR	PH	BT	BR
ZC-32	32	11	10	6,6	142	38	51	10	21	1,6	18	26	31	32	8	10
ZC-40	40	11	12	6,6	160	41	54	15	24	1,6	22	28	35	36	10	11
ZC-50	50	15	12	9	170	50	65	16	33	1,6	30	32	45	45	12	13
ZC-63	63	15	16	9	190	52	67	16	37	1,6	35	40	50	50	14	15
ZC-80	80	18	16	11	210	66	86	20	47	2,5	40	50	60	63	14	15
ZC-100	100	18	20	11	230	76	96	20	55	3,2	50	60	70	71	17	19

Modell- und Maßänderungen vorbehalten

Ventilanschlussplatte Mod. PCV

Ventilanschlussplatte Mod. PCV ermöglicht die Montage eines Ventils/Elektromagnetventils direkt am Zylinder. Es entsteht eine Zylinderventileinheit.

Die Gesamtlänge des gewählten Ventils (ww)sollte immer kleiner sein, als die Abmessung JJ des gewählten Zylinders. Siehe auch www.camozzi.com im Produktbereich/ Downloads.

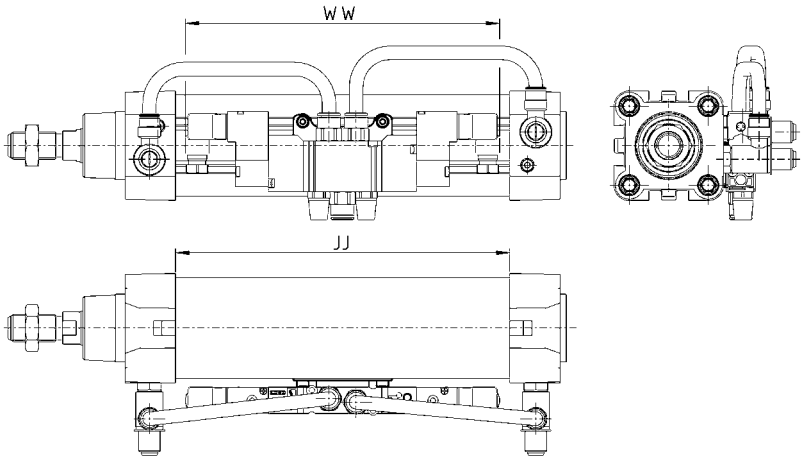

PRODUKTÜBERSICHT	
Mod.	
PCV-62-K3	zur Befestigung von Ventilen Serie 3
PCV-62-K4	zur Befestigung von Ventilen Serie 4 Anschluss G1/4”
PCV-62-KEN	zur Befestigung von Ventilen Serie EN
PCV-62-K8	zur Befestigung von Ventilen Serie 4 Anschl. G1/8” + Serie 3 Anschl. G1/4”

Lagerbolzen Mod. S

Werkstoff: Edelstahl 1.4305

Lieferumfang:
1 Lagerbolzen (Edelstahl 1.4305)
2 Seegerringe (Stahl)

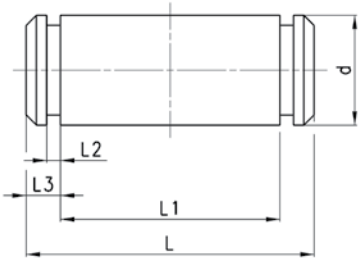

PRODUKTÜBERSICHT						
Mod.	Ø	d	L	L1	L2	L3
S-32	32	10	52	46	1,1	3
S-40	40	12	59	53	1,1	3
S-50	50	12	67	61	1,1	3
S-63	63	16	77	71	1,1	3
S-80	80	16	97	91	1,1	3
S-100	100	20	121	111	1,3	5

Gelenkauge Mod. GA

ISO 8139
Werkstoff: Stahl verzinkt

Lieferumfang:
1 Gelenkauge

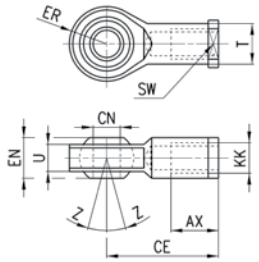

PRODUKTÜBERSICHT

Mod.	⌀CN	U	EN	ER	AX	CE	KK	T	Z	SW
GA-32	10	10,5	14	14	20	43	M10X1,25	15	6,5	17
GA-40	12	12	16	16	22	50	M12X1,25	17,5	6,5	19
GA-50-63	16	15	21	21	28	64	M16X1,5	22	7,5	22
GA-80-100	20	18	25	25	33	77	M20x1,5	27,5	7	30

Ausgleichskupplung Mod. GY

Werkstoff: Zinkdruckguss und Stahl verzinkt

Lieferumfang:
1 Ausgleichskupplung

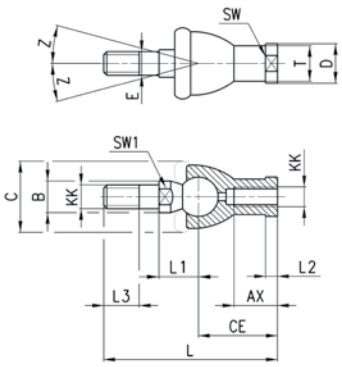

PRODUKTÜBERSICHT

Mod.	Ø	KK	L	CE	L2	AX	SW	SW1	L1	L3	⌀T	⌀D	E	⌀B	⌀C	Z
GY-32	32	M10X1,25	74	35	6,5	18	17	11	19,5	15	15	19	10	14	28	15
GY-40	40	M12X1,25	84	40	6,5	20	19	17	21	17	17,5	22	12	19	32	15
GY-50-63	50-63	M16X1,5	112	50	8	27	22	23	27,5	23	22	27	16	22	40	11
GY-80-100	80-100	M20x1,5	133	63	10	38	30	24	31,5	25	27,5	34	20	27	45	7,5

Gabelkopf Mod. G

Werkstoff: Stahl verzinkt
ISO 8140

Lieferumfang:
1 Gabelkopf

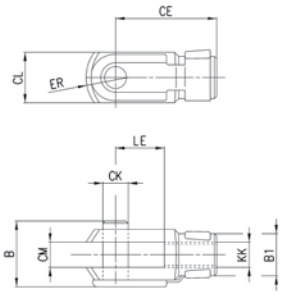

PRODUKTÜBERSICHT

Mod.	⌀CK	LE	CM	CL	ER	CE	KK	B	B1
G-25-32	10	20	10	20	12	40	M10 X 1,25	26	18
G-40	12	24	12	24	14	48	M12 X 1,25	32	20
G-50-63	16	32	16	32	19	64	M16 X 1,5	40	26
G-80-100	20	40	20	40	25	80	M20 X 1,5	48	34

Kolbenstangenmutter Mod. U

UNI EN ISO 4035
Werkstoff: Stahl verzinkt

Lieferumfang:
1 Kolbenstangenmutter

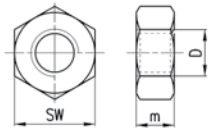

PRODUKTÜBERSICHT

Mod.	D	m	SW
U-25-32	M10X1,25	6	17
U-40	M12X1,25	7	19
U-50-63	M16X1,5	8	24
U-80-100	M20x1,5	9	30

Modell- und Maßänderungen vorbehalten

Ausgleichskupplung Mod. GK

Werkstoff: Stahl verzinkt

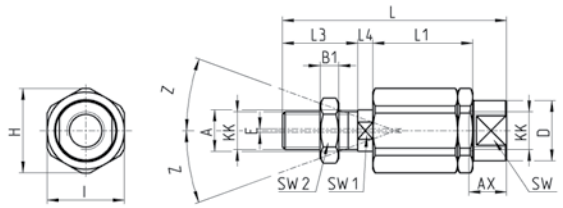

Lieferumfang:
1 Ausgleichskupplung

PRODUKTÜBERSICHT

Mod.	Ø	KK	L	L1	L3	L4	øA	øD	H	I	SW	SW1	SW2	B1	AX	Z	E
GK-25-32	25-32	M10x1,25	71,5	35	20	7,5	14	22	32	30	19	12	17	5	22	4	2
GK-40	40	M12x1,25	75,5	35	24	7,5	14	22	32	30	19	12	19	6	22	4	2
GK-50-63	50-63	M16x1,5	104	53	32	10	22	32	45	41	27	20	24	8	30	3	2
GK-80-100	80-100	M20x1,5	119	53	40	10	22	32	45	41	27	20	30	10	37	3	2

Ausgleichsflansch Mod. GKF

Werkstoff: Stahl verzinkt

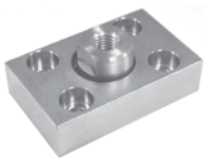

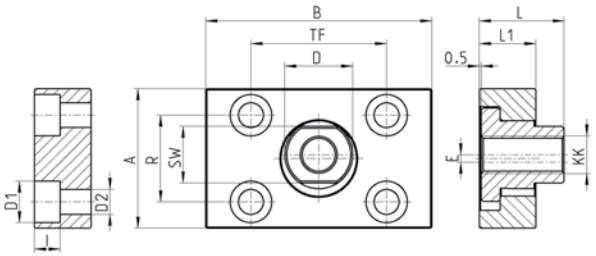

Lieferumfang:
1 Ausgleichsflansch

PRODUKTÜBERSICHT

Mod.	Ø	KK	A	B	R	TF	L	L1	I	Ø D	Ø D1	Ø D2	SW	E
GKF-25-32	32	M10x1,25	37	60	23	36	22,5	15	6,8	18	11	6,6	15	2
GKF-40	40	M12x1,25	56	60	38	42	22,5	15	9	20	15	9	15	2,5
GKF-50-63	50-63	M16x1,5	80	80	58	58	26,5	15	10,5	25	18	11	22	2,5
GKF-80-100	80-100	M20x1,5	90	90	65	65	32,5	20	13	30,5	20	14	27	2,5