Doppelkolbenzylinder Serie QX

Doppeltwirkend, magnetisch, mit integrierter Führung.
ø 10x2, 16x2, 20x2, 25x2, 32x2mm

» Grosse Kraft
» Exakte Bewegung
» Integrierte Führung

Die Serie QX bietet eine Baureihe von Antrieben, die sich für eine grosse Vielfalt von Einsatzfällen eignet, bei denen eine geführte Bewegung gefordert ist. Der Doppelkolben garantiert einerseits eine stabile und effiziente Führung sowie andererseits die Verdopplung der Zylinderkraft in kompakter Bauform. Immer dort, wo es um hohe Kraft, exakte Bewegung, Verdrehsicherung und integrierte Führung geht, ist der QX-Zylinder in seinem Element.

Diese Serie bietet Führungsvarianten mit Bronzebuchse oder Kugelumlaufbuchse.

ALLGEMEINE KENNGRÖSSEN

Bauart	Mit Doppelführung, mit Doppelflansch, QXT=Bronzebuchsen, QXB=Kugelumlaufbuchsen
Funktion	Doppeltwirkend, Magnetversion
Werkstoffe	Körper mit Flansch Aluminium eloxiert, Dichtungen PU, QXT: Führungsstange Edelstahl gerollt 1.403, QXB: Führungsstange Edelstahl gehärtet
Befestigungsart	Gewinde und Durchgangsbohrungen im Körper
Hub min-max	Von 10 bis 100 mm
Umgebungstemperatur	0°C ÷ 80°C (getrocknete Luft -20°C)
Verfahrgeschwindigkeit	50 ÷ 500 mm/s
Betriebsdruck	1 ÷ 10 bar
Medium	Gefilterte, ölfreie Luft, im Falle von geölter Luft empfehlen wir die Verwendung von Öl ISOVG32 und die Schmierung nie zu unterbrechen

Zylinderkräfte/Luftverbrauch: siehe ANHANG 3.03+3.04; Zuordnung Sensoren: siehe Seite 1/9.20 03

STANDARDHÜBE DOPPELKOLBENZYLINDER SERIE QX

■ = doppeltwirkend

STANDARDHÜBE							
Ø	10	20	30	40	50	75	100
10	■	■	■	■	■	■	
16	■	■	■	■	■	■	■
20	■	■	■	■	■	■	■
25	■	■	■	■	■	■	■
32	■	■	■	■	■	■	■

MODELLBEZEICHNUNG

QX	T	2	A	020	A	050

QX	SERIE	
T	BAUREIHE T = Bronzebuchsen B = Kugelumlaufbuchsen	
2	BETRIEBSART 2 = doppeltwirkend (einseitiger Flansch), seitliche Anschlüsse 3 = durchgehende Kolbenstange (beidseitiger Flansch), seitliche Anschlüsse	PNEUMATIKSYMBOLE CD15 CD16
A	WERKSTOFFE A = Profil AL eloxiert, Kolbenstange Edelstahl gerollt	
020	KOLBENDURCHMESSER ø 10 mm ø 16 mm ø 20 mm ø 25 mm ø 32 mm	
A	BAUART A = Standard	
050	HUB (siehe Tabelle)	

PNEUMATIKSYMBOLE

Pneumatiksymbole entsprechend der Modellbezeichnung.

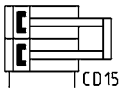

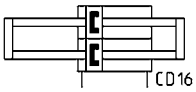

Modell- und Maßänderungen vorbehalten

Montagebeispiel mit bewegtem Kolbenstangenflansch

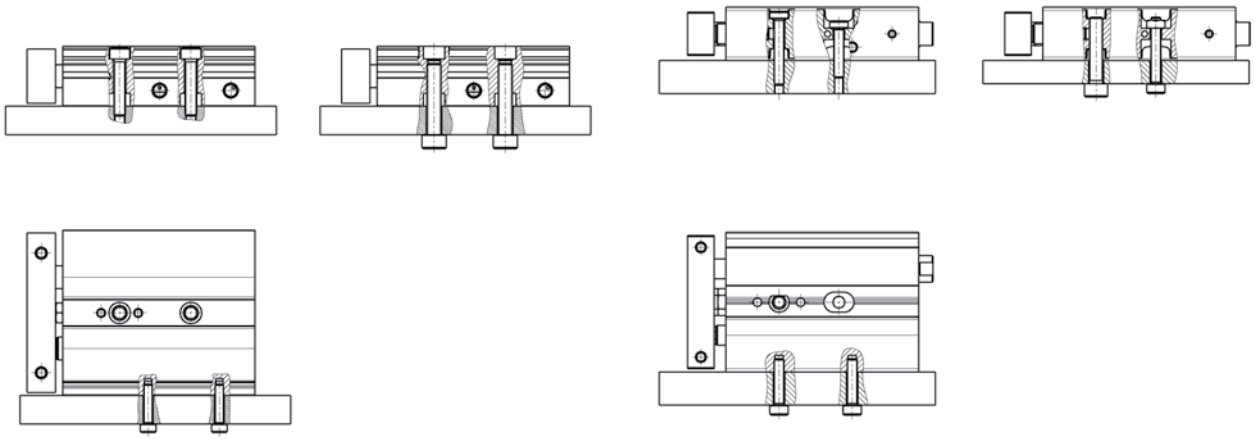

Für Durchmesser 16 ÷ 32

Zur Befestigung der Sensoren des QX-Zylinders in der mittleren Nut des ø 10 empfiehlt sich die Verwendung von M3-Schrauben UNI 9327 und Muttern UNI 5589.

Montagebeispiel stehende Kolbenstange / bewegtes Zylindergehäuse

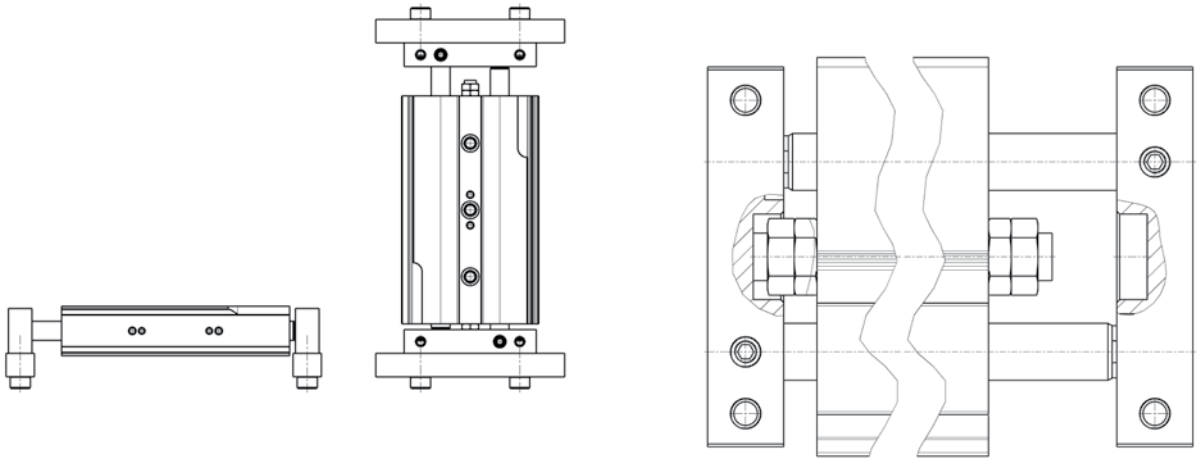

Die einstellbaren mechanischen Anschläge vorne und hinten ermöglichen die Regulierung des Zylinderhubes bis zu -10 mm je Seite.

DIAGRAMM F. DIE ANWENDBAREN LASTEN IN ABHÄNGIGKEIT V. HUB (X)

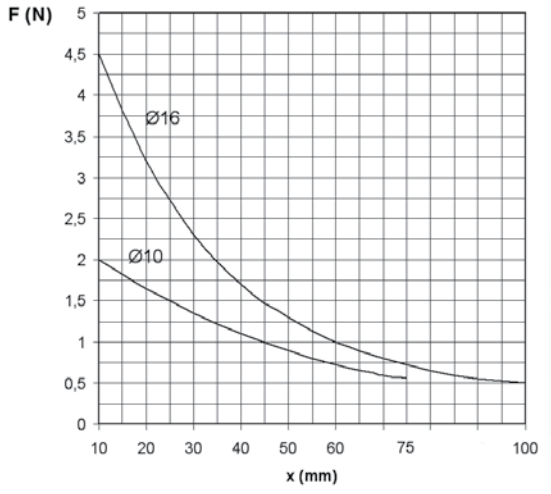

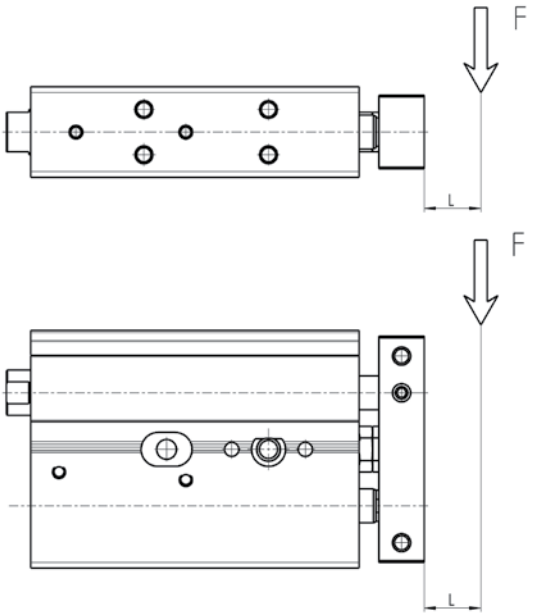

X = Zylinderhub in mm
F = Last in N

Die Last F greift direkt am Zylinderflansch mit einem theoretischen Hub L = 0 mm an.

DIAGRAMM F. DIE ANWENDBAREN LASTEN IN ABHÄNGIGKEIT V. HUB (X)

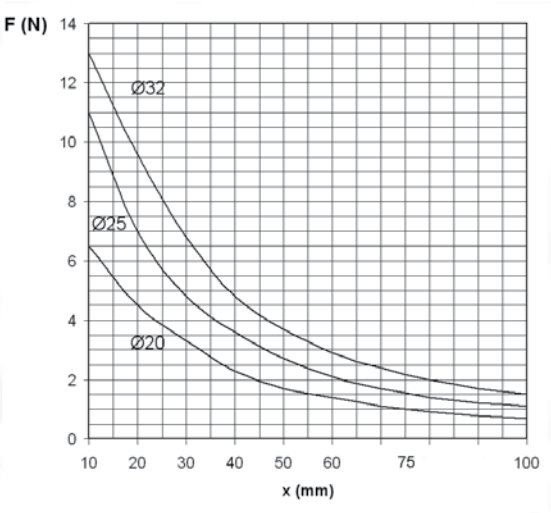

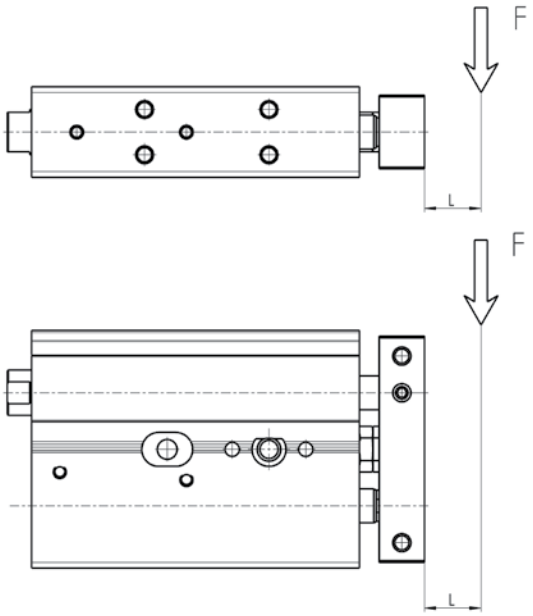

X = Zylinderhub in mm
F = Last in N

Die Last F greift direkt am Zylinderflansch mit einem theoretischen Hub von L = 0 mm an.

Modell- und Maßänderungen vorbehalten

DIAGRAMM D. ANWENDBAREN DREHMOMENTE IN ABHÄNGIGK. V. HUB (X)

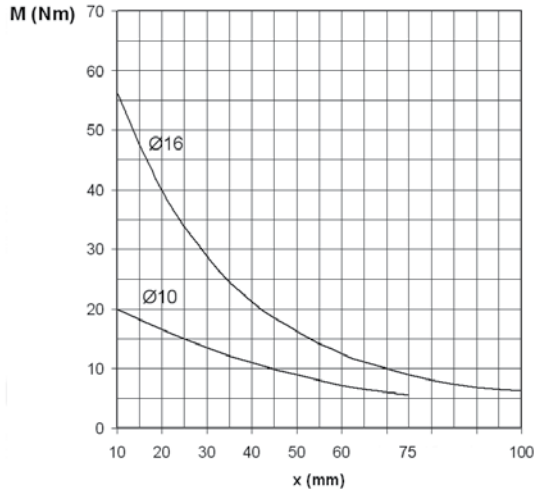

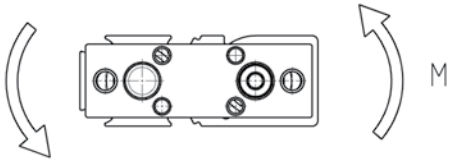

X = Zylinderhub in mm
M = Drehmoment am Flansch in Nm

DIAGRAMM DER ANWENDBAREN DREHMOMENTE IN ABHÄNGIGK. V. HUB (X)

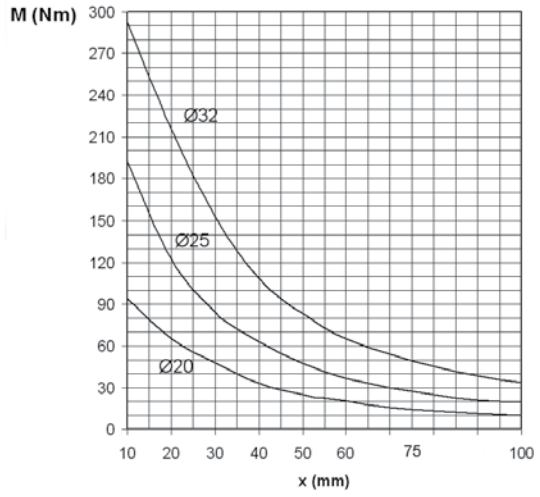

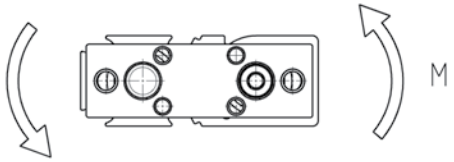

X = Zylinderhub in mm
M = Drehmoment am Flansch in Nm

1
ANTREIBEN

Doppelkolbenzylinder Serie QX (einseitiger Flansch)

+ Hub

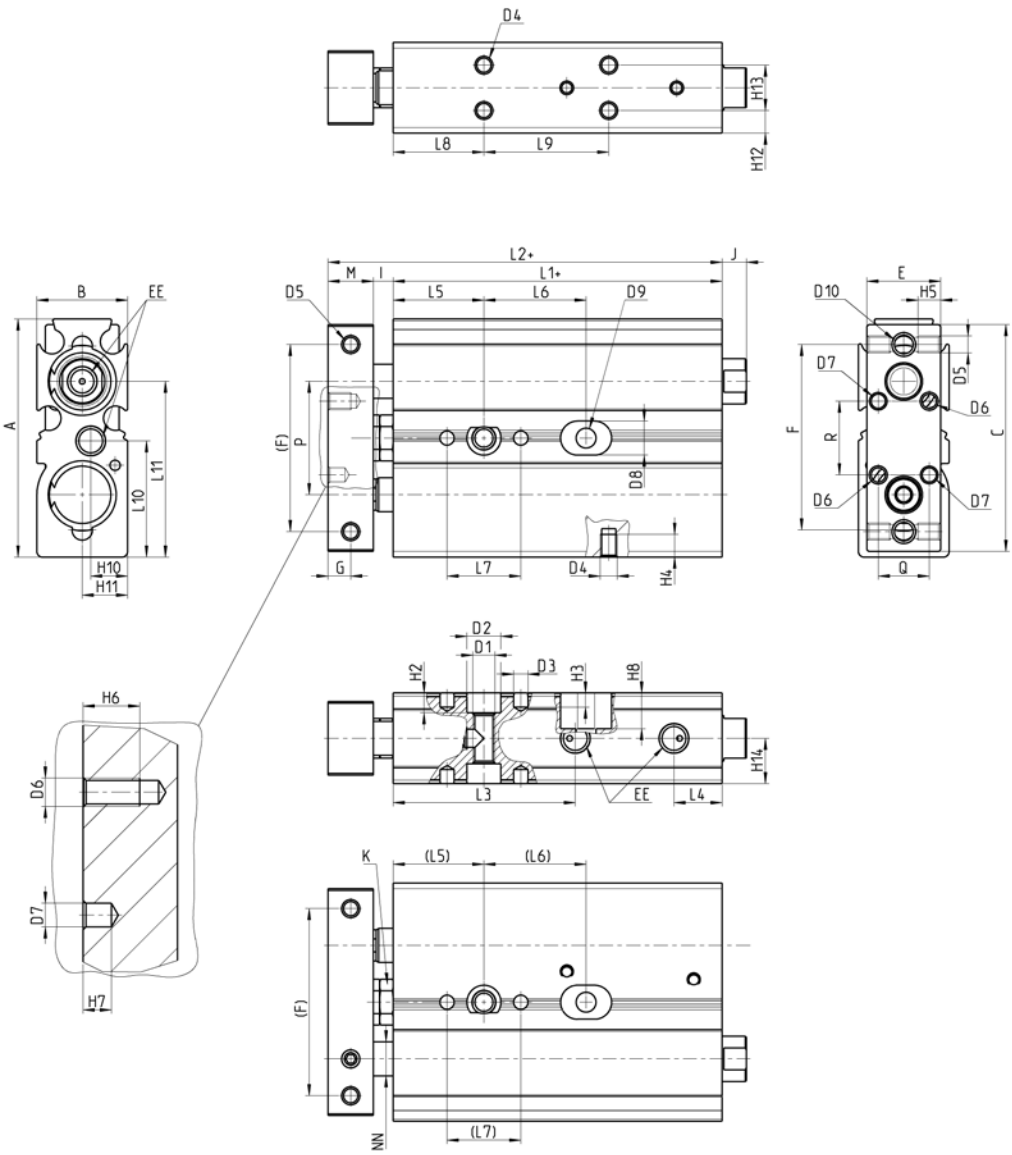

Modell- und Maßänderungen vorbehalten

MASSTABELLE DER ZYLINDER SERIE QX MIT EINSEITIGEM FLANSCH

+ Hub

PRODUKTÜBERSICHT

	Hub (mm)	Ø 10	Ø 16	Ø 20	Ø 25	Ø 32
A		42	58	62	76	94
B		16	21	25	30	37
C		40	56	60	71	92
E		13	19	22	27	35
F		33	42	50	60	75
G		4	5	6	6	8
I		3,5	2,5	4,5	4,5	4
M		8	10	12	12	16
Q		9	11	16	16	16
R		13	13	18	18	18
L1+		48	57,5	67,5	70,5	80,5
L2+		59,5	70	84	87	100,5
L3		32,1	34	39,5	44,0	46,5
L4		8,5	8,5	9	8,5	12
L5		16	20	25	30	30
L6	10	18	25	30	30	40
L6	20	28	25	30	30	40
L6	30	38	35	40	40	50
L6	40	48	35	40	40	50
L6	50	58	35	40	40	50
L6	75	83	45	60	60	70
L6	100	-	55	60	60	70
L7		13	13	20	20	20
L8		16	30	30	30	30
L9	10	22	25	30	30	40
L9	20	32	25	30	30	40
L9	30	42	35	40	40	50
L9	40	52	35	40	40	50
L9	50	62	35	40	40	50
L9	75	87	45	60	60	70
L9	100	-	55	60	60	70
L10		20,5	29	31	38	47
L11		31	52	57,2	71,5	47
H2		3,5	4,5	5,5	6,5	6,5
H3		2,5	4,0	4,0	4,0	4,0
H4		4,0	5,0	4,5	5,0	7,5
H5		6,5	6,0	6,0	6,0	7,5
H6		8,0	6,0	8,0	8,0	8,0
H7		3,0	3,0	4,0	4,0	4,0
H8		6,3	-	-	-	-
H10		6,5	10,5	10,5	15	8,5
H11		8	16,5	20,2	21,5	28,5
H12		4	10,5	8,00	8,5	8,5
H13		8	-	9,0	13,0	20,0
H14		8	5,5	12,5	15,0	18,5
D1		M4	M5	M6	M8	M8
D2		6	7,5	9,5	10,5	10,5
D3		2,5	2,5	4	4	4
D4		M3	M3	M4	M5	M5
D5		M3	M4	M4	M5	M5
D6		M3	M3	M4	M4	M4
D7		2,5	2,5	4,0	4,0	4,0
D8		6,0	-	-	-	-
D9		3,5	-	-	-	-
D10		M4	M5	M5	M6	M6
NN		6	8	10	12	16
EE		M5	M5	M5	M5	G1/8
J		4,3	-	-	-	-
K		7	7	8	8	10
P		20	25	29	35	45

Doppelkolbenzylinder Serie QX (beidseitiger Flansch)

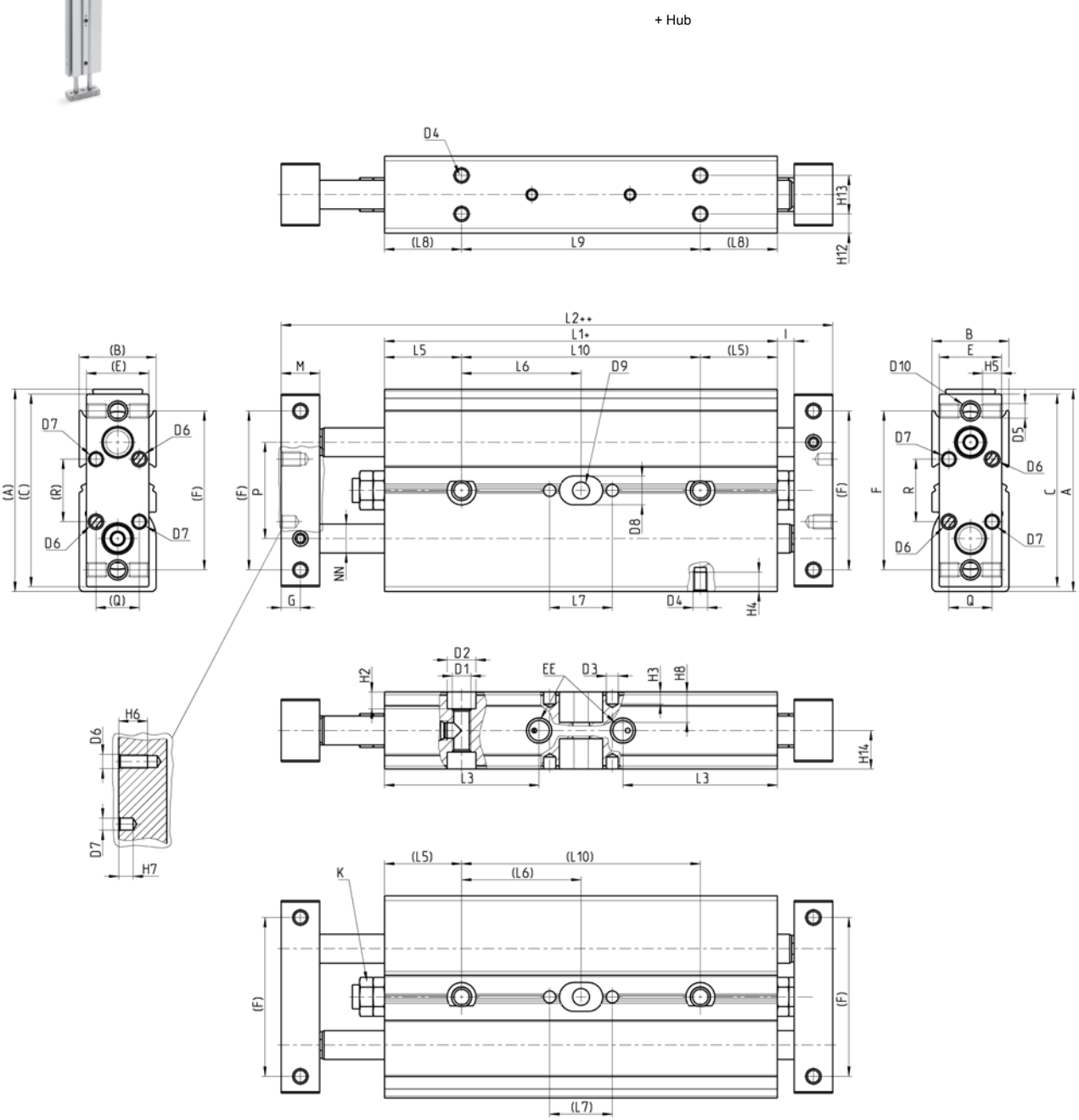

Modell- und Maßänderungen vorbehalten

MASSTABELLE DER ZYLINDER SERIE QX MIT BEIDSEITIGEM FLANSCH

+ Hub
++ 2x Hub

PRODUKTÜBERSICHT

	Hub (mm)	Ø 10	Ø 16	Ø 20	Ø 25	Ø 32
A		42	58	62	76	94
B		16	21	25	30	37
C		40	56	60	71	92
E		13	19	22	27	35
F		33	42	50	60	45
G		4	5	6	6	6
I		3,5	2,5	4,5	4,5	4
M		8	10	12	12	16
Q		9	11	16	16	16
R		13	13	18	18	18
L1+		72	86,6	98	104,2	115,6
L2++		95	111,6	131	137,2	155,6
L3		32,1	34	39,5	44	46,5
L5		16	20	25	30	30
L6	10	25	28,3	29,0	27,1	32,8
L6	20	30	33,3	34,0	32,1	37,8
L6	30	35	38,3	39,0	37,1	42,8
L6	40	40	43,3	44,0	42,1	47,8
L6	50	45	48,3	49,0	47,1	52,8
L6	75	57,3	60,8	61,5	59,6	65,3
L6	100	-	73,3	74,0	72,1	77,8
L7		13	13	20	20	20
L8		16	30	30	30	30
L9	10	40	26,6	38	44,2	55,6
L9	20	59,6	33,3	34,0	32,1	37,8
L9	30	69,6	38,3	39,0	37,1	42,8
L9	40	79,6	43,3	44,0	42,1	47,8
L9	50	89,6	48,3	49,0	47,1	52,8
L9	75	114,6	60,8	61,5	59,6	65,3
L9	100	-	73,3	74,0	72,1	77,8
L10	10	49,7	56,6	58,0	54,2	65,6
L10	20	59,6	66,6	68,0	64,2	75,6
L10	30	69,6	76,6	78,0	74,2	85,6
L10	40	79,6	86,6	88,0	84,2	95,6
L10	50	89,6	96,6	98,0	94,2	105,6
L10	75	114,6	121,6	123,0	119,2	130,6
L10	100	-	146,6	148,0	144,2	155,6
H2		6,3	4,5	5,50	6,5	6,5
H3		2,5	4,0	4,00	4	4
H4		4	5,0	4,50	5	7,5
H5		6,5	6,0	6,00	6	7,5
H6		8	6,0	8,00	8	8
H7		3	3,0	4,00	4	4
H8		6,3	-	-	-	-
D1		M4	M5	M6	M8	M8
D2		6	7,5	9,5	10,5	10,5
D3		2,5	2,5	4	4	4
D4		M3	M3	M4	M5	M5
D5		M3	M4	M4	M5	M5
D6		M3	M3	M4	M4	M4
D7		2,5	2,5	4	4	4
D8		6	-	-	-	-
D9		3,5	-	-	-	-
D10		M4	M5	M5	M6	M6
NN		6	8	10	12	16
EE		M5	M5	M5	M5	G1/8
K		7	7	8	8	10
P		20	25	29	35	40