Raccords instantanés double étanchéité Série 8000

Tube Ø 4, 6, et 8 mm
Raccordement 1/8” et 1/4”

Grâce à sa longue expérience dans la production de raccords instantanés pour les applications pneumatiques et à sa constante recherche de sytèmes pour les fluides, Camozzi a développé les raccords inatantanés double étanchéité Série 8000.
Cette nouvelle gamme est dérivée de la Série 6000 dont les preuves techniques ne sont plus à faire dans le secteur de la pneumatique.

La caractéristique principale des raccords Série 8000 est de posséder deux joints toriques supplémentaires (système breveté) qui garantissent un degré d’étanchéité élevé et une propreté maximale du système, tout en prévenant la pénétration ou le rejet d’impuretés.
Les raccords instantanés double étanchéité existent en 6 modèles.
En cas d’endommagement ou d’usure naturelle du joint torique, celui-ci est facilement remplaçable. Cet avantage considérable est dû à la simplicité de construction de la griffe qui peut-être extraite pour permettre le remplacement du joint torique.

Joints FKM ou EPDM sur demande

CARACTERISTIQUES GENERALES

Matériaux	corps et pince laiton nickelé, joints toriques NBR
Raccordement	Gaz cylindrique ISO 228 (BSP)
Pression	-0,9 à 60* bars * Les raccords série 8000 résistent à une pression de 60 bars. La tenue en pression dépend aussi des limites d’utilisation du tube
Tube utilisé	PA6, 11, 12 - PU
Diamètre	ø 4, 6, 8
Fluide	Tout fluide nécessitant un haut degré d’étanchéité comme par exemple, eau ou huile. Pour tout autre fluide, consulter nos techniciens.
Température	-20 à + 100°C

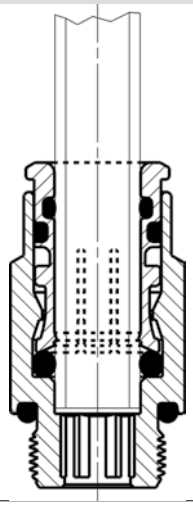

La société se réserve le droit de modifier les produits et dimensions sans préavis.
Produits destinés aux industries. Vente interdite au public.

Raccord Mod. 8512

Cylindrique
Monté avec joint torique

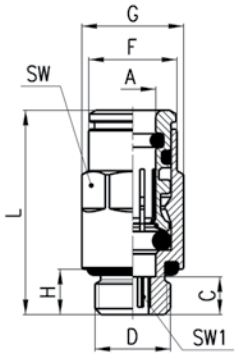

DIMENSIONS

Mod.	A	D	C	F	G	H	L	SW	SW1	
8512 4-1/8	4	G1/8	5	8,8	13,5	6	23,8	12	2,5	14
8512 6-1/8	6	G1/8	5	11,7	13,5	6	27	12	4	15
8512 6-1/4	6	G1/4	6	11,7	16,4	7	28	15	4	25
8512 8-1/8	8	G1/8	8,5	13,7	15,2	6	32,5	14	5	20
8512 8-1/4	8	G1/4	7	13,7	16,4	7	31	15	6	24

Raccord Mod.8522

Mod. orientable cylindrique
Monté avec joint torique

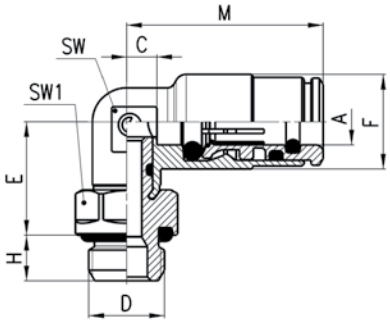

DIMENSIONS

Mod.	A	D	C	E	F	H	M	SW	SW1	
8522 4-1/8	4	G1/8	3	14,5	10	6	21,5	9	12	18
8522 6-1/8	6	G1/8	4	15	12,5	6	26	10	12	23
8522 6-1/4	6	G1/4	4	16	12,5	7	26	10	15	30
8522 8-1/8	8	G1/8	5	16	14,5	6	29	12	12	28
8522 8-1/4	8	G1/4	5	17	14,5	7	29	12	15	34

Raccord Mod.8432

Mod. orientable cylindrique
Monté avec joint torique

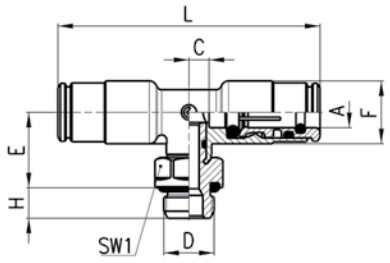

DIMENSIONS

Mod.	A	D	C	E	F	H	L	SW1	
8432 4-1/8	4	G1/8	3	14,5	10	6	43	12	25
8432 6-1/8	6	G1/i8	4	15	12,5	6	52	12	33
8432 8-1/8	8	G1/8	5	16	14,5	6	58	12	42
8432 8-1/4	8	G1/4	5	17	14,5	7	58	15	49

La société se réserve le droit de modifier les produits et dimensions sans préavis.
Produits destinés aux industries. Vente interdite au public.

Raccord Mod. 8580

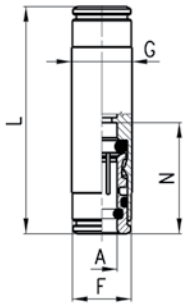

DIMENSIONS						
Mod.	A	F	G	L	N	
8580 4	4	8,8	10	38	19	16
8580 6	6	11,7	12	45	22	23
8580 8	8	13,7	14	48	24	30

Raccord Mod. 8540

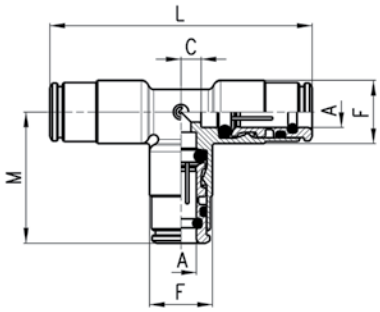

DIMENSIONS						
Mod.	A	C	F	M	L	
8540 4	4	3	10	21,5	43	22
8540 6	6	4	12,5	26	52	35
8540 8	8	5	14,5	29	58	49

Raccord Mod. 8550

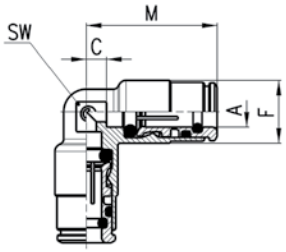

DIMENSIONS						
Mod.	A	C	F	M	SW	
8550 4	4	3	10	21,5	9	15
8550 6	6	4	12,5	26	10	25
8550 8	8	5	14,5	29	12	34

La société se réserve le droit de modifier les produits et dimensions sans préavis.
Produits destinés aux industries. Vente interdite au public.