Mechanische Spannkupplung Serie 260

mit durchgehenden Alu-Schalen

Die Vorwald-Spannkupplungen der Serie 260 mit durchgehenden Spannschalen aus Aluminium stellen eine sehr robuste Ausführung dar. Sie sind geeignet für Hülsen aus Karton, Aluminium, Kunststoff und Stahl im Standarddurchmesser 70, 76,2, 100, 120, 150 und 152,4 mm. Die Spannkupplung Serie 260 beinhaltet das Funktionsprinzip der „Schiefen Ebene" d.h., durch das Betätigen einer Nut- oder Sechskantmutter wird ein Konus unter die Spannschalen geschoben der diese nach außen drückt. Je nach Anzugsmoment kann die Spannkupplung ein mehr oder weniger großes Drehmoment übertragen. Ein weiterer Vorteil dieser sehr einfachen Spannlösung ist das zentrische Spannen der Hülse auf den Schalen, was auch höhere Wickelgeschwindigkeiten zulässt. Wird die Spannmutter gelöst, ziehen Spiralfedern die Schalen in die Ursprungslage zurück.

Ihr Haupteinsatzgebiet findet diese Spannkupplung bei geringen bis mittleren Wickelaufbauanforderungen und preisgünstigen Lösungen.

Schnittbild einer Spannkupplung Serie 260

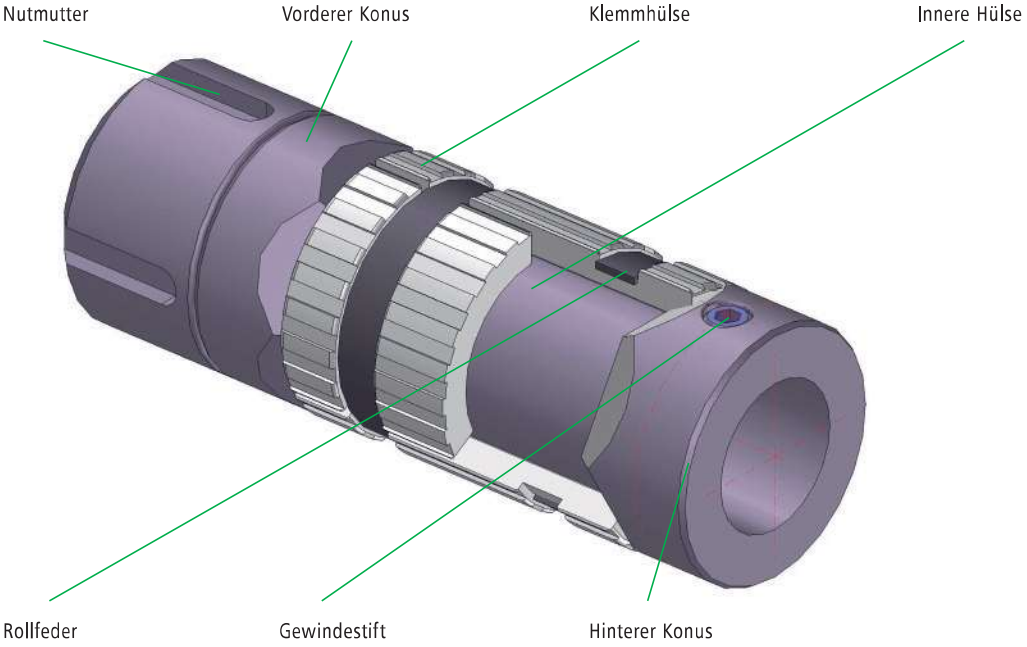

Optionen

- Oberflächenschutz (vernickeln, eloxieren, verchromen u.v.m)
- Verschiedene Lagerungen möglich
- Betätigung durch Haken- oder Maulschlüssel
- Sonderabmessungen sind auf Anfrage möglich

Vorteile

+ Sehr schnelles Umrüsten auf andere Hülsendurchmesser
+ Einfache Handhabung
+ Zentrisch spannend
+ Aufnahmebohrung nach Kundenwunsch
+ Kein Spannkraftverlust
+ preisgünstige Lösung

Standardgrößen sind 70, 76,2, 100, 120, 150 und 152,4 mm.

neuenhauser Vorwald 1920
SPANNELEMENTE