Pneumatische Spannkupplung Serie SMB

mit durchgehenden Spannleisten

Vorwald- Spannkupplungen der Serie SMB basieren auf der bewährten Konstruktion der MB Wellen. Die Kupplungen können sowohl auf eine Trägerwelle aufgeschoben werden, als auch an einem Lagerflansch direkt angeflanscht werden. Auf der Kupplung können über die gesamte Breite eine oder auch mehrere Schmalstrollen gespannt werden. Neben den Standarddurchmessern 75 mm (3") und 150 mm (6") sind auch Sonderdurchmesser bis 300 mm lieferbar. Die Länge kann wunschgemäß angepaßt werden. Auch größere Längen sind, im Gegensatz zu unseren anderen Kupplungstypen, wirtschaftlich möglich. Unter jeder Leiste sitzt ein mit bis zu 6 bar belastbarer Expansionsschlauch, der von außen bei Bedarf gewechselt werden kann. Auch beim Spannen ohne Hülse oder bei Teilbestückung besteht keine Gefahr des Schlauchplatzens. Befestigt werden die Spannkupplungen auf der Trägerwelle mittels eines geteilten Klemmringes oder mit Gewindestiften.

Schnittbild einer Spannkupplung Serie SMB

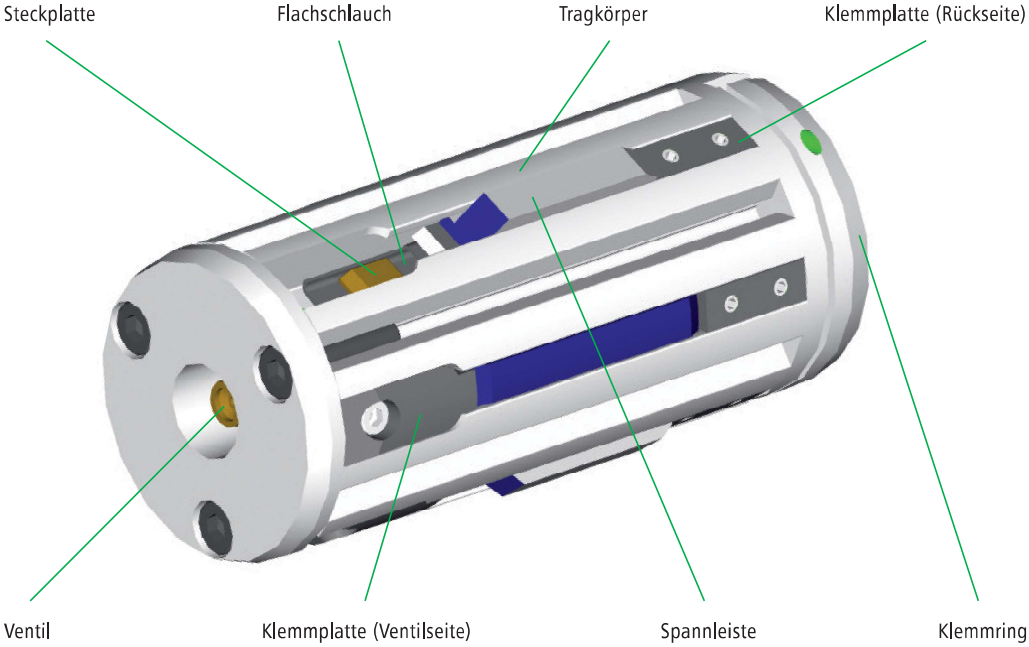

Optionen

- Oberflächenschutz (vernickeln, eloxieren, verchromen u.v.m.)
- Lebensmittelindustrie geeignete Ausführung
- Spannleisten aus PUR, Alu oder Kunststoff
- Quasizentrierung pneumatisch oder mechanisch
- Freie Positionierung eines Hülsenanschlages
- Sonderabmessungen sind auf Anfrage möglich

Vorteile

+ Sehr schnelles Umrüsten auf andere Hülsendurchmesser
+ Geringes Eigengewicht
+ Einfache Handhabung
+ Bestens für Schmalbahnen geeignet
+ Für „leichte" Anwendungen konzipiert
+ Aufnahmebohrung nach Kundenwunsch
+ „Softe Spannung", d.h. keine Verformung der Hülse

Standardgrößen sind 76, 150 und 152 mm

neuenhauser Vorwald 1920
SPANNELEMENTE